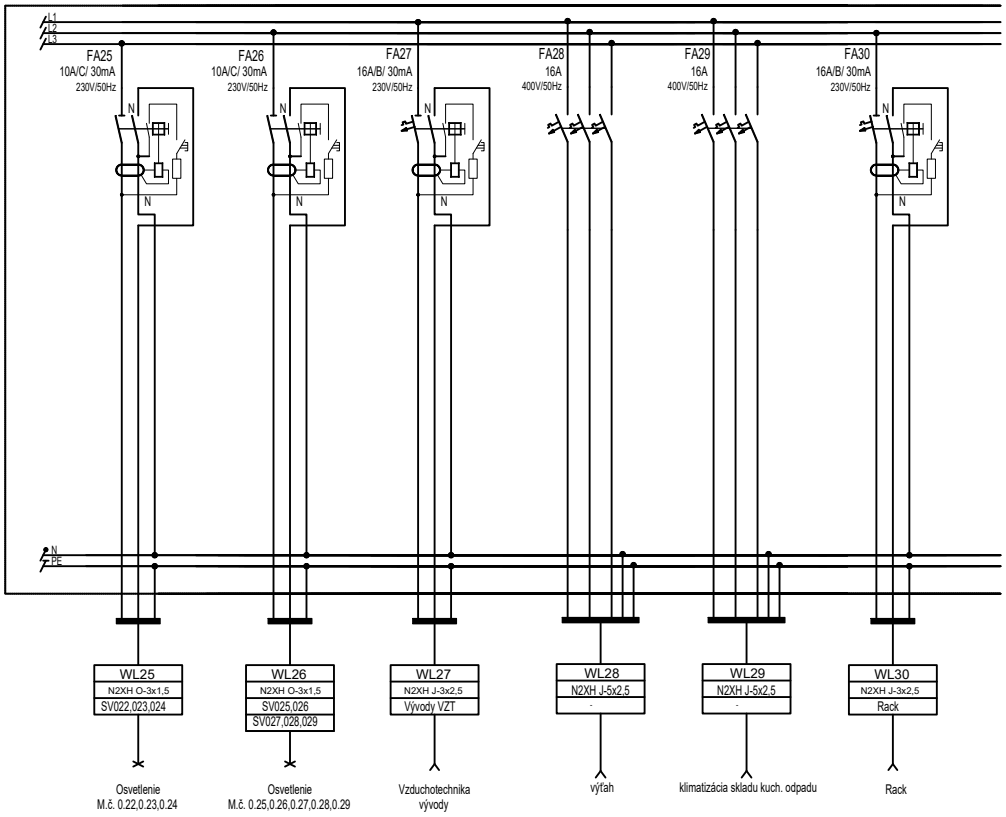

Trieda reakcie na ohen káblových rozvodov –B2ca s1,d1,a1

Rozvádzac R1

LIST: 4 /--PL